A – PODÉLNÝ ŘEZ
1 : 100

SO 252

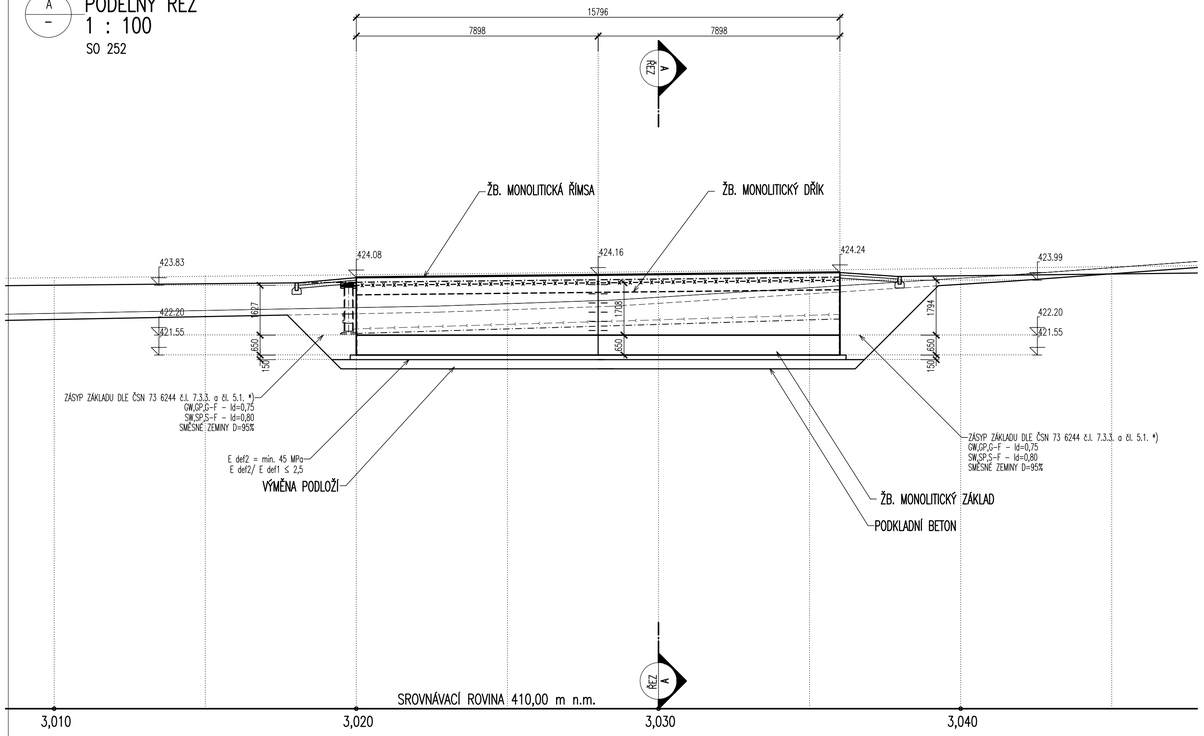

B – PŘÍČNÝ ŘEZ
1 : 50

VZOROVÝ PŘÍČNÝ ŘEZ – SO 252

km 3,030 00

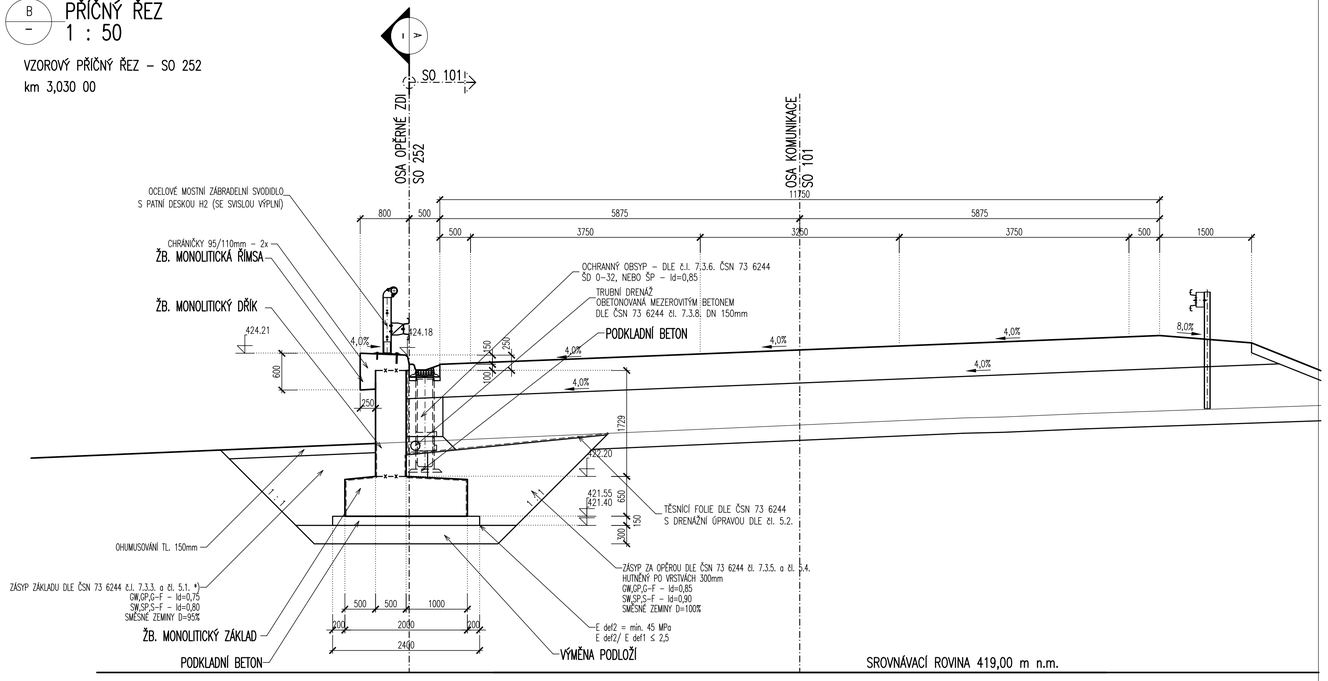

– PŮDORYS
1 : 100

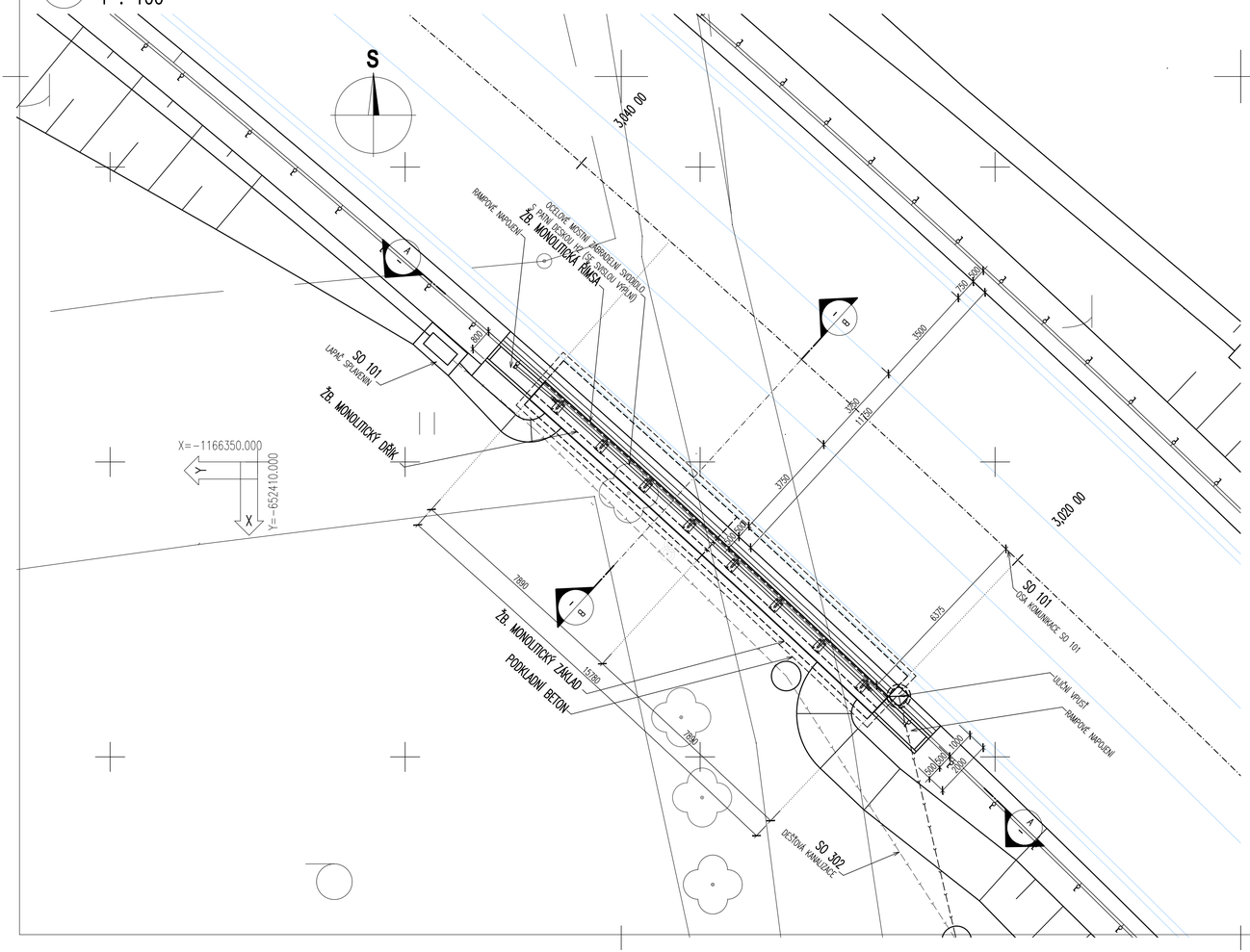

MATERIÁLY

KONSTRUKČNÍ BETONY:

dle TKP 18. a dle ČSN EN 206

ŽB. MONOLITICKÉ ZÁKLADOVÉ PASY	C30/37	XF2, XD1	– Cl 0,20; Dmax 22 – S4
ŽB. MONOLITICKÉ OPĚRNÉ ZDI	C30/37	XF2, XD1	– Cl 0,40; Dmax 22 – S4
ŘÍMSY A CHODNÍKY	C30/37	XF4, XD3	– Cl 0,40; Dmax 16 – S4
PODKLADNÍ BETON	C8/10	X0	– Cl 0,40; Dmax 22 – S3

NEKONSTRUKČNÍ BETONY:

dle TKP 18. a dle ČSN EN 206

PODKLADNÍ BETON DLAŽEB DO 10%	C20/25n	XF3	– Cl 1,0; Dmax 22 – S2
VÝÚSTNÍ OBJEKTY, ŽLABOVKY	C30/37n	XF3	– Cl 1,0; Dmax 22 – S2
BETONOVÝ MONOLITICKÝ PRAH	C25/30n	XF3	– Cl 1,0; Dmax 22 – S2
SPÁROVACÍ MALTA PRO DLAŽBU	M25	XF4	
MEZEROVITÝ BETON	MCB–8		

VÝZTUŽ:

označení dle ČSN EN 10080, EN 10138

BETONÁŘSKÁ VÝZTUŽ	B 500B

POZNÁMKY

- **PŘESNOST VYTYČENÍ A PŘÍPUSTNÉ ODCHYLKY JSOU DÁNY:**
  - ČSN 73 0420 – Přesnost vytyčování staveb
  - ČSN 01 3419 – Výkresy ve stavebnictví. Vytyčovací výkresy staveb
  - ČSN 73 0212 – Geometrická přesnost ve výstavbě, kontrola přesnosti
  - TKP KAPITOLA 1., PŘÍLOHA č.9
  - TKP KAPITOLA 16, 18. A DALŠÍ SOUVISEJÍCÍ.
- **TŘÍDY PŘESNOSTI (dle TKP 1.):**

KONSTRUKČNÍ ČÁST MOSTU:	TŘÍDA PŘESNOSTI:
– ZEMNÍ PRÁCE	NENÍ POŽADOVÁNA
– ZÁKLADY, KROMĚ PILOT A PODZEMNÍCH STĚN	TŘÍDA 12
– ČÁSTI ZÁKLADŮ NA KTERÉ NAVAZUJÍ PODPĚRY	TŘÍDA 11
– OPĚRY MIMO ÚLOŽNÝCH PRAHŮ, PILOTY KONSTRUKCE PRO ODVOD SRÁŽKOVÉ VODY	TŘÍDA 11
– PILÍŘE, NOSNÉ ŽELEZOBETONOVÉ KONSTRUKCE, ÚL. PRAHY, SVODIDLA	TŘÍDA 10
– SVRŠEK MOSTU, PŘEDPJATÉ KONSTRUKCE, BLOKY POD LOŽISKA	TŘÍDA 9

- **TOLERANCE ROVNOSTI (dle TKP 1.):**

VZTAŽNÁ DÉLKA [m]	2	4	8	10
TOLERANCE V mm (OBECNÁ HODNOTA)	10	15	20	25
TOLERANCE V mm (ŘÍMSY, ZÁBRADLÍ A OBRUBNÍKY)	6	10	12	15

- **MEZNÍ ODCHYLKY SVISLOSTI SVISLÝCH PLOCH (dle TKP 1.):**

VÝŠKA	h
MEZNÍ ODCHYLKA [mm] VIDITELNÝCH PLOCH A HRAN OBECNĚ	h/300
MEZNÍ ODCHYLKA [mm] NEVIDITELNÝCH PLOCH A HRAN	h/200

MĚŘÍTKO:

1:50

m 0.25 0.50 0.75 1.00 1.25

SO 252
DUR

SOUŘADNICOVÝ SYSTÉM:	S–JTSK		
VÝŠKOVÝ SYSTÉM:	BpV		
KRESLIL:	KOLEKTIV		MDS PROJEKT
ZPRACOVAL:	ING. ONDŘEJ JETMAR		FÖRSTEROVA Č.P. 175, 566 01 VYSOKÉ MÝTO
TECHNICKÁ KONTROLA:	ING. JAN BURSA		EMAIL.: MDS@MDSPROJEKT.CZ
ZODPOVĚDNÝ PROJEKTANT:	ING. JAN BURSA		
HLAVNÍ PROJEKTANT:	ING. JAN BURSA		
KRAJ: VYSOČINA	OKRES: TŘEBÍČ	OBEC: JAROMĚŘICE NAD ROKYTNOU	

INVESTOR: KRAJ VYSOČINA		STUPEŇ:	DUR
AKCE: II/360 JAROMĚŘICE NAD ROKYTNOU – OBCHVAT		ZAK.ČÍSLO:	1412–16–3
		ARCHIVNÍ ČÍSLO:	1412
		DATUM:	05/2017
OBJEKT: SO 252 OPĚRNÁ ZEĎ V KM 3,030 VLEVO		FORMÁT:	8xA4
		MĚŘÍTKO:	1:50
OBSAH: ZÁKLADNÍ VÝKRES		ČÍSLO SOUPRAVY:	ČÍSLO PŘÍLOHY: D.4.03.